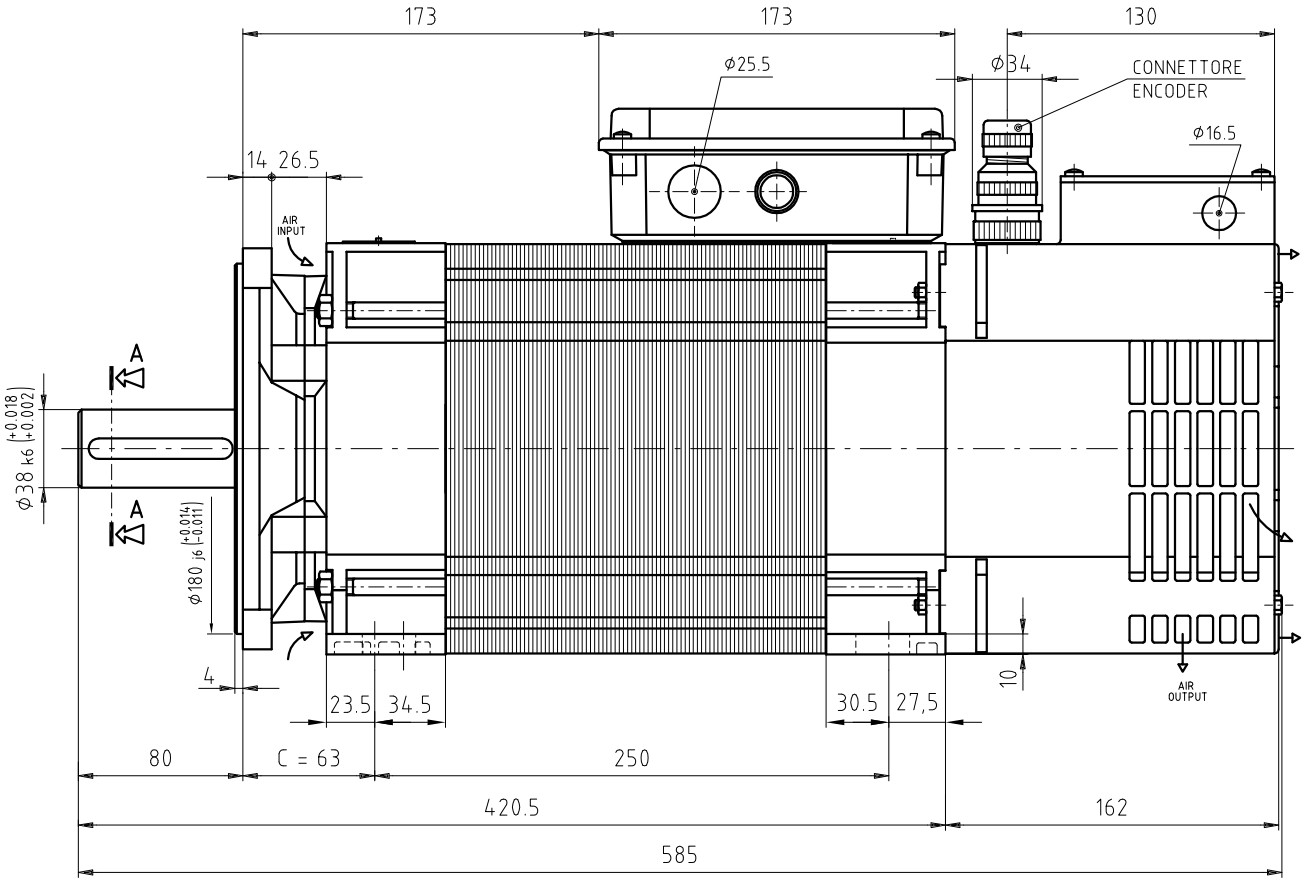

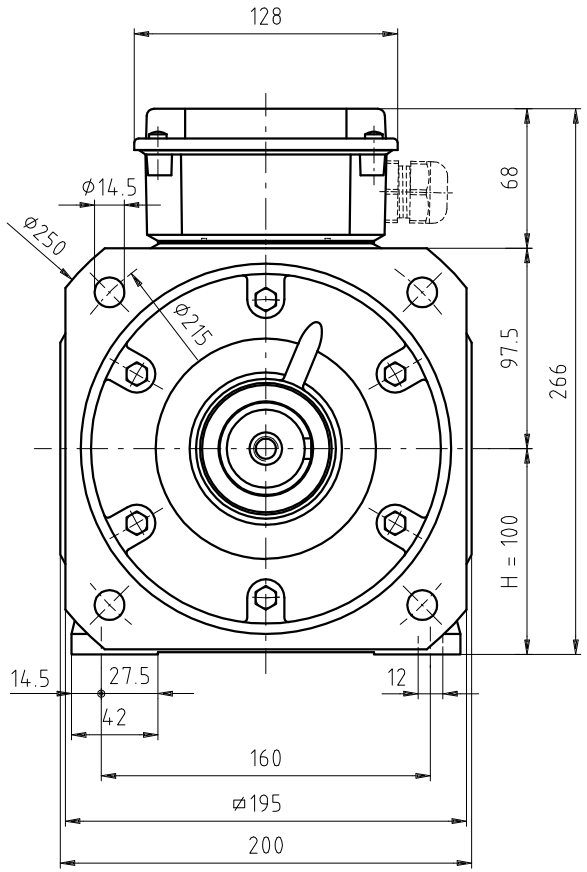

SEZ. A–A

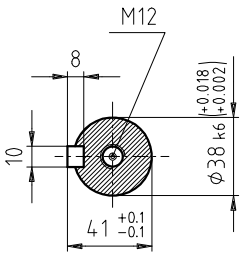

Rev.	Data	Modifica	Scheda N°

N° modello	Materiale	Toll. secondo UNI ISO 8015 Toll. generali UNI ISO 2768-f Toll. generali UNI ISO 8062-CT9	grezzo — Peso — finito
	Tratt.	Prof.tratt.	Dur.HRC

Dis. N° UA100PCA

Codice

Denominazione **DIMENSIONI INGOMBRO MOTORE TIPO 100–L–HQCA VENTILAZIONE ASSIALE**

Scala **1:2.5**

Diseg.

Visto

Data **08–01–15**

Note

La OEMER S.p.A si riserva a termini di legge la proprieta' del presente disegno con divieto di riprodurlo o comunicarlo a terzi senza sua autorizzazione.

D:\DISEGNI\DIMENSIONI INGOMBRO MOTORI\UU100CDA